ROZVÁDĚČ RČS1 Hnojník.

ZMĚNA VÝKRESU:

Č. ZMĚNY	PŘEDMĚT ZMĚNY	ZMĚNU PROVEDL	PODPIS	DATUM ZMĚNY

D.1 DOKUMENTACE STAVEBNÍHO NEBO INŽENÝRSKÉHO OBJEKTU

KONEKO®
709 00 OSTRAVA - Výstavní 2224/8
TEL.(+420) 596 633 836 FAX: (+420) 596 633 689
(+420) 596 664 111 E-MAIL: koneko@koneko.cz

Investor: **Obec Hnojník**				Hlavní inženýr projektu: Ing. Sergej Gorbunov	
Akce: **Splašková kanalizace a ČOV v obci Hnojník**				Zodp. projektant: Ing. Roman Kaleta	
Objekt: **PS 02 Čerpací stanice ČS1-2**		Název přílohy: **SCHÉMA ROZVÁDĚČE RČS1**		Vypracoval: Pavel Běťák	
				Kontroloval: Ing. Oldřich Kazda	
Zakázkové číslo:	3317/DPS-2019	Číslo přílohy:	**D.2.2.2.b.3**	Stupeň:	Datum:
Archivní číslo:	3317_01	Měřítko:	N	DPS	11/2019

TENTO VÝKRES A JEHO PŘÍLOHY JSOU NAŠÍM DUŠEVNÍM VLASTNICTVÍM, NESMÍ BÝT BEZ NAŠEHO PŘEDCHOZÍHO PÍSEMNÉHO SOUHLASU KOPÍROVÁNY, ROZMNOŽOVÁNY ANI ZPŘÍSTUPNĚNY JINÝM OSOBÁM NEBO FIRMÁM

KONEKO OSTRAVA

Veškerá práva jsou majetkem KONEKO OSTRAVA s.r.o.
Je zakázano jakékoliv neautorizované kopírování, úpravy, předávání třetím osobám a to i částí.

Datum: 11/2019 Verze: 0

Zakázka čís.	3317/DPS-2019	Rev.	Datum	11/2019	0	ROZVÁDĚČ RČS1
Název akce	RČS1 HNOJNÍK	Kreslil		PAVEL BĚŤÁK		
Objekt	PS02 - Čerpací stanice ČS1	Kontroloval		Ing.MELICHÁREK		Číslo výkresu: D.2.2.2.b.3 Listů: 11
		HIP		ing. ROMAN KALETA		Uloženo: List: 1

RČS1

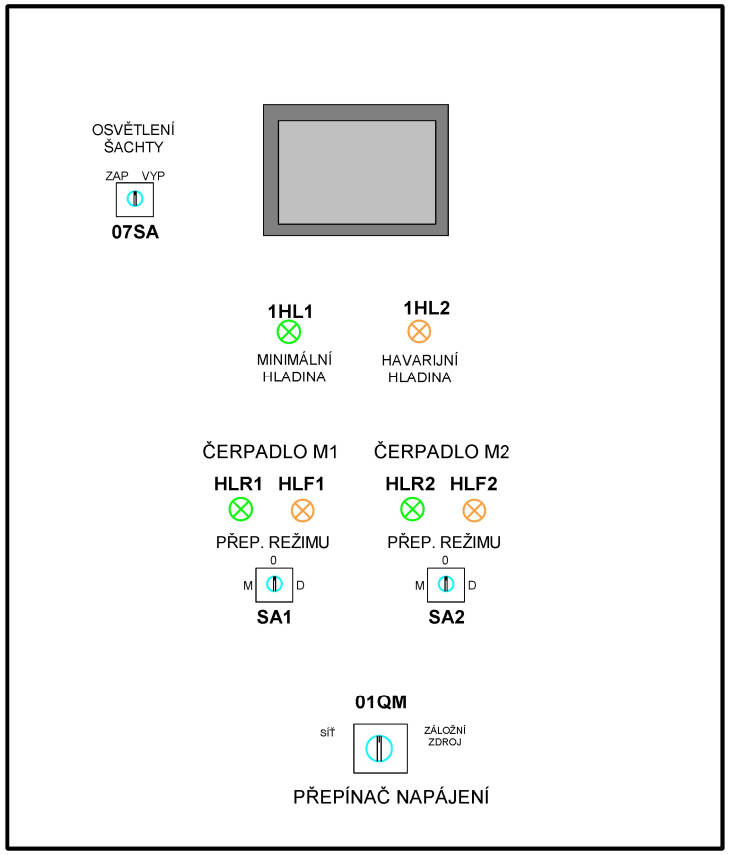

rozvodná soustava: 3PEN-50 Hz, 400V-TN C S
ochrana před úrazem el.proudem dle ČSN 33 2000-4-41, ed.3 Z3
- automatickým odpojením v případě poruchy
- doplňující ochrana proudovým chráničem a pospojováním
- ovládací napětí: DC 24V/SELV

- krytí při zavřených dveřích: IP 54
  při otevřených dveřích: IP 20

- přívod: spodem
- vývody: spodem

Legenda

Rozváděč: PLASTOVÝ PEDRO 6 - rozměry: 600 x 950 x 520 mm

rozvodná soustava: 3PEN-50 Hz,230/400V TN-C-S
ochrana před úrazem el.proudem dle ČSN 33 2000-4-41, ed.2 Z3
- automatickým odpojením v případě poruchy
- doplňující ochrana proudovým chráničem a pospojováním
- ovládací napětí: DC 24V/SELV

KONEKO OSTRAVA	Veškerá práva jsou majetkem KONEKO OSTRAVA s.r.o. Je zakázano jakékoliv neautorizované kopírování, úpravy, předávání třetím osobám a to i části.	Zakázka čís.	3317/DPS-2019	Rev.	Datum	11/2019	0	ROZVÁDĚČ RČS1
		Název akce	RČS1 HNOJNÍK	Kreslil		PAVEL BĚŤÁK		
				Kontroloval		Ing.MELICHÁREK		Číslo výkresu: D.2.2.2.b.3 Listů: 11
	Datum: 11/2019 Verze: 0	Objekt	PS02 - Čerpací stanice ČS1	HIP				Uloženo: List: 2

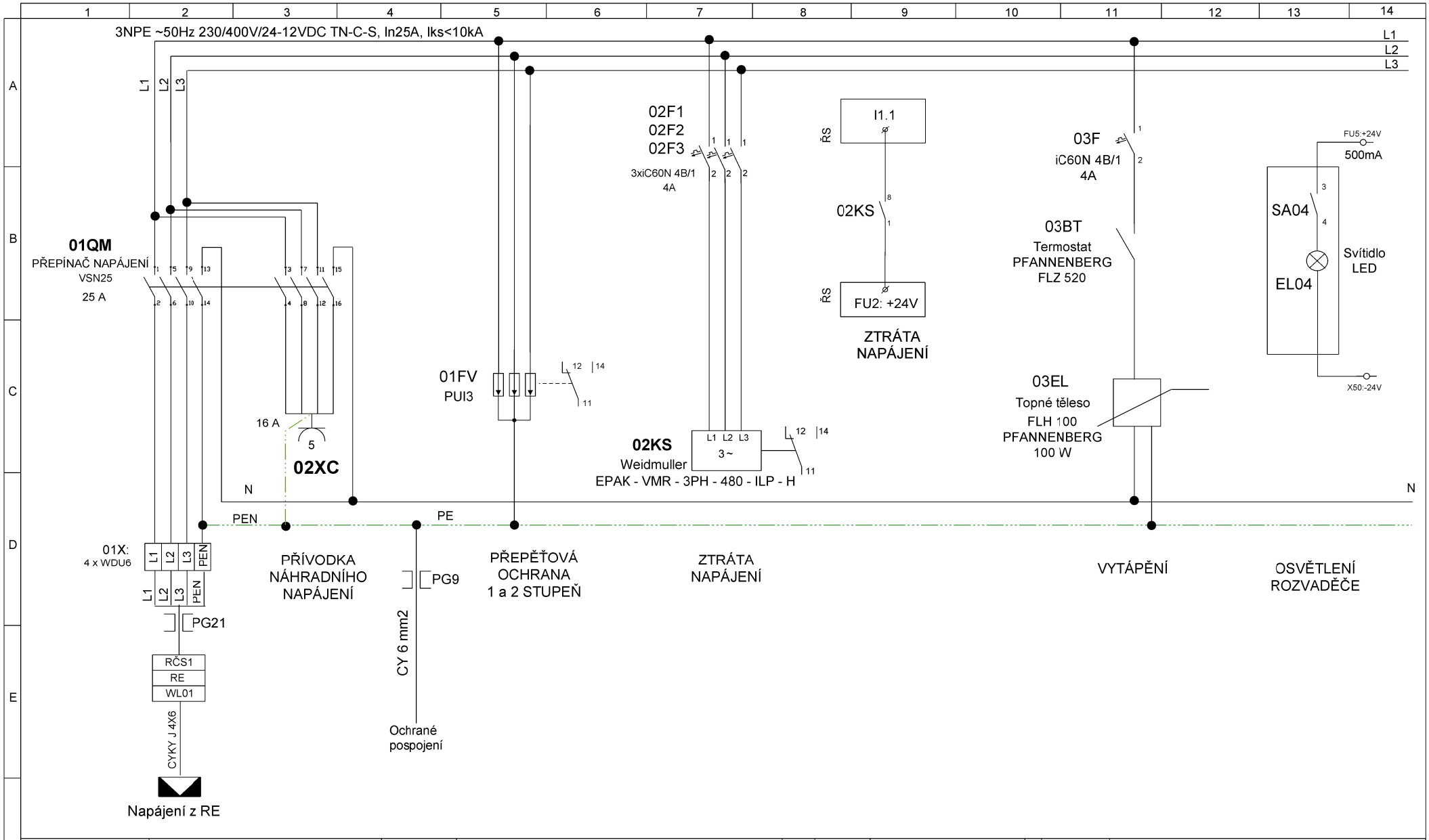

KONEKO OSTRAVA	Veškerá práva jsou majetkem KONEKO OSTRAVA s.r.o. Je zakázano jakékoliv neautorizované kopírování, úpravy, předávání třetím osobám a to i částí.	Zakázka čís.	3317/DPS-2019	Rev.	Datum	11/2019	0	ROZVÁDĚČ RČS1
		Název akce	RČS1 HNOJNÍK	Kreslil		PAVEL BĚŤÁK		
				Kontroloval		Ing.MELICHÁREK		Číslo výkresu: D.2.2.2.b.3 Listů: 11
	Datum: 11/2019 Verze: 0	Objekt	PS02 - Čerpací stanice ČS1	HIP				Uloženo: List: 3

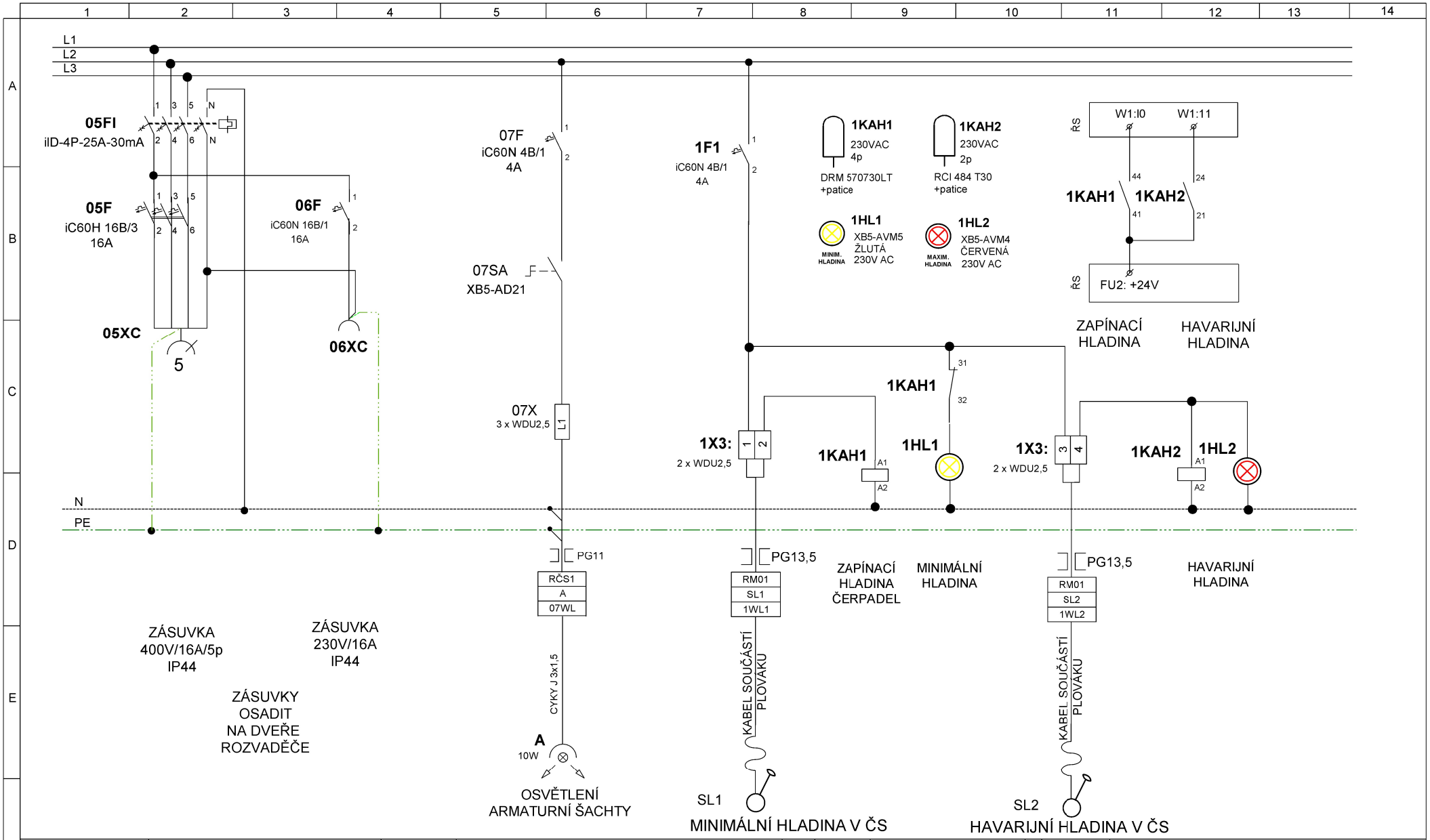

KONEKO OSTRAVA	Veškerá práva jsou majetkem KONEKO OSTRAVA s.r.o. Je zakázano jakékoliv neautorizované kopírování, úpravy, předávání třetím osobám a to i částí.	Zakázka čís.	3317/DPS-2019	Rev.	Datum	11/2019	0	ROZVÁDĚČ RČS1
		Název akce	RČS1 HNOJNÍK	Kreslil		PAVEL BĚŤÁK		
				Kontroloval		Ing.MELICHÁREK		Číslo výkresu: D.2.2.2.b.3 Listů: 11
	Datum: 11/2019 Verze: 0	Objekt	PS02 - Čerpací stanice ČS1	HIP				Uloženo: List: 4

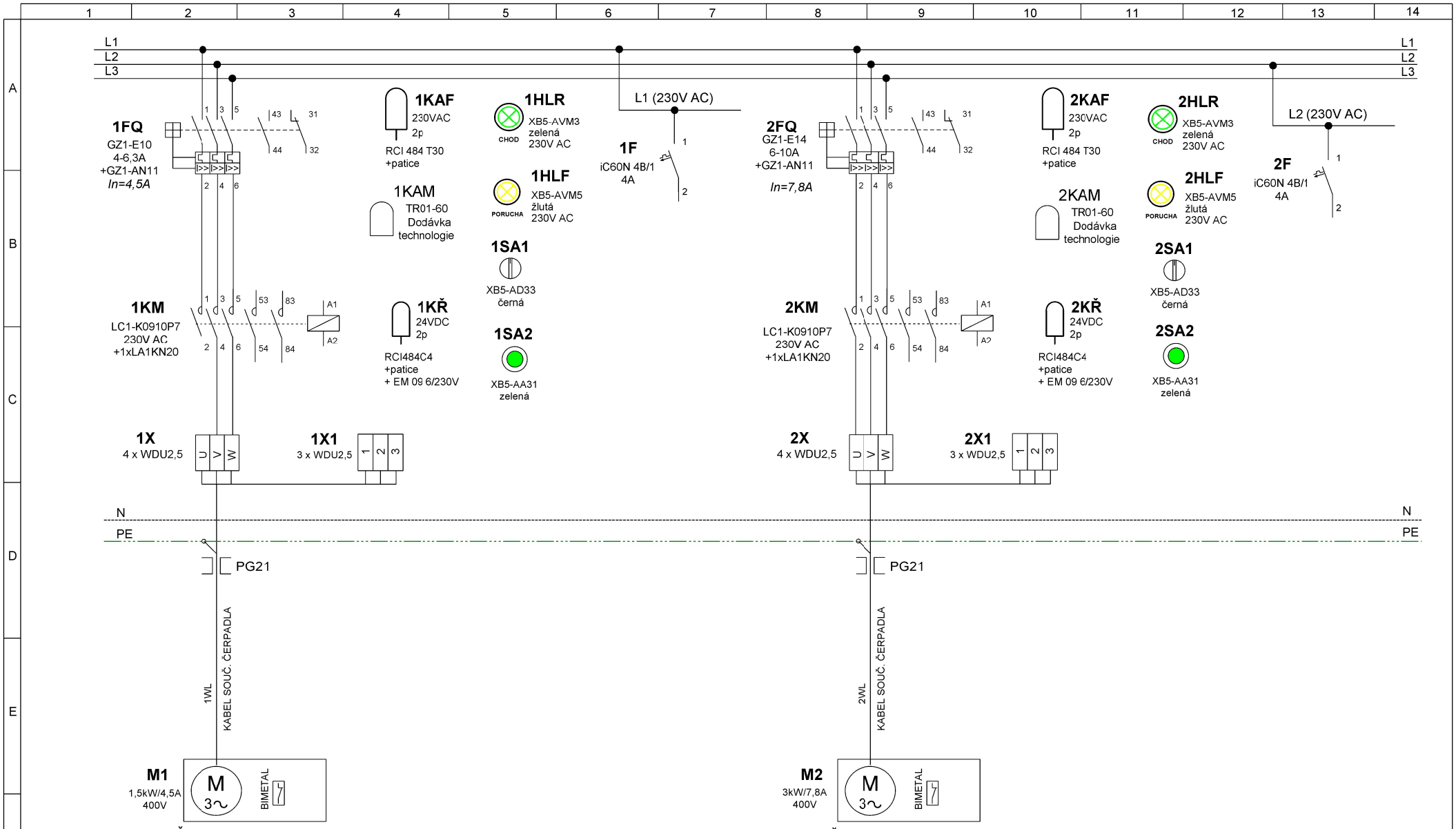

KONEKO OSTRAVA	Veškerá práva jsou majetkem KONEKO OSTRAVA s.r.o. Je zakázáno jakékoliv neautorizované kopírování, úpravy, předávání třetím osobám a to i částí.	Zakázka čís.	3317/DPS-2019	Rev.	Datum 11/2019	0	ROZVÁDĚČ RČS1	
		Název akce	RČS1 HNOJNÍK	Kreslil	PAVEL BĚŤÁK			
				Kontroloval	Ing.MELICHÁREK		Číslo výkresu: D.2.2.2.b.3	Listů: 11
	Datum: 11/2019 Verze: 0	Objekt	PS02 - Čerpací stanice ČS1	HIP			Uloženo:	List: 5

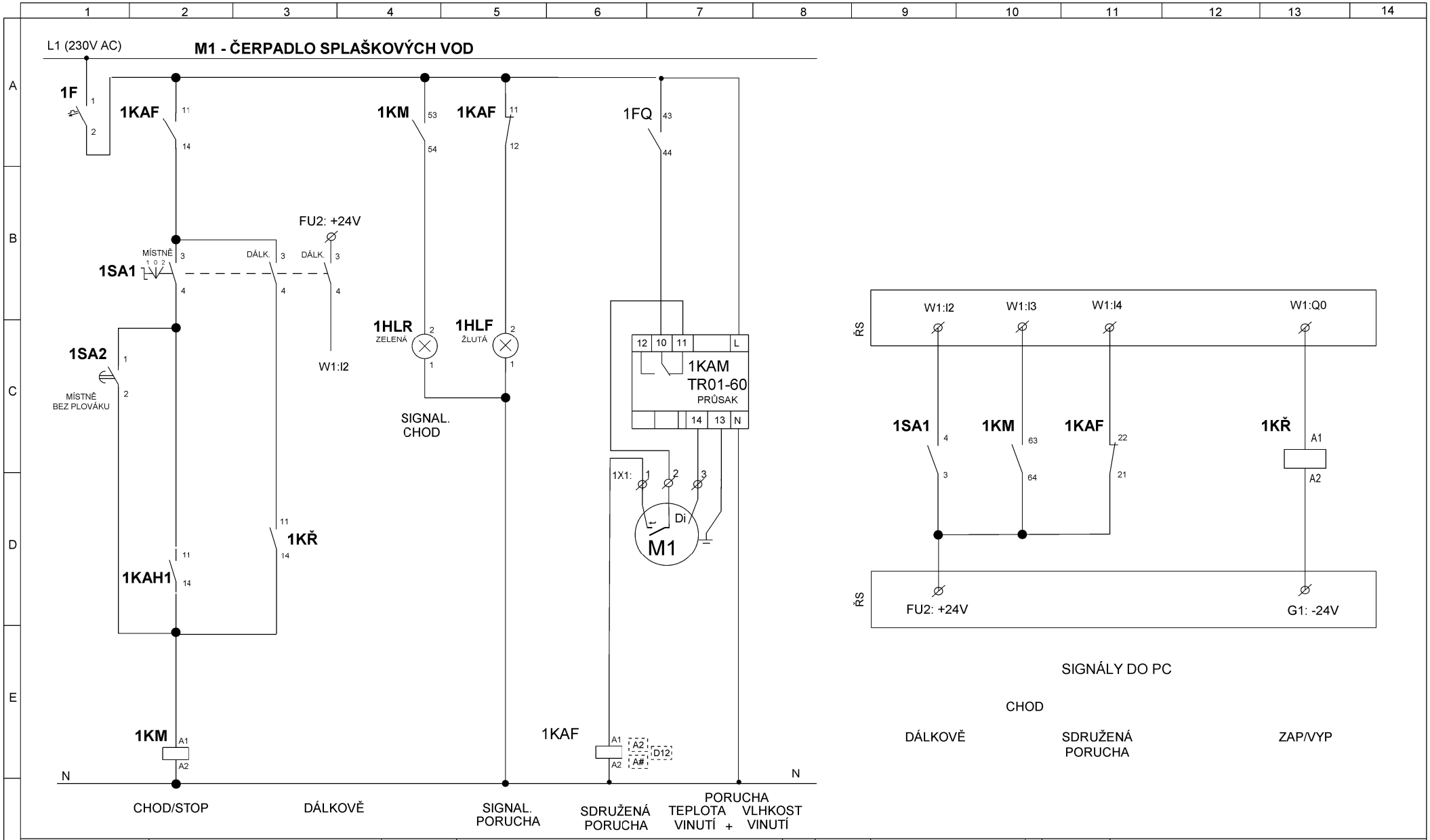

KONEKO OSTRAVA	Veškerá práva jsou majetkem KONEKO OSTRAVA, a.s. Je zakázano jakékoliv neautorizované kopírování, úpravy, předávání třetím osobám a to i částí.	Zakázka čís.	3317/DPS-2019	Rev. Datum	11/2019	0	ROZVÁDĚČ RČS1
		Název akce	RČS1 HNOJNÍK	Kreslil	PAVEL BĚŤÁK		
				Kontroloval	Ing.MELICHÁREK		Číslo výkresu: D.2.2.2.b.3 Listů: 11
	Datum: 11/2019 Verze: 0	Objekt	PS02 - Čerpací stanice ČS1	HIP			Uloženo: List: 6

M2 - ČERPADLO SPLAŠKOVÝCH VOD

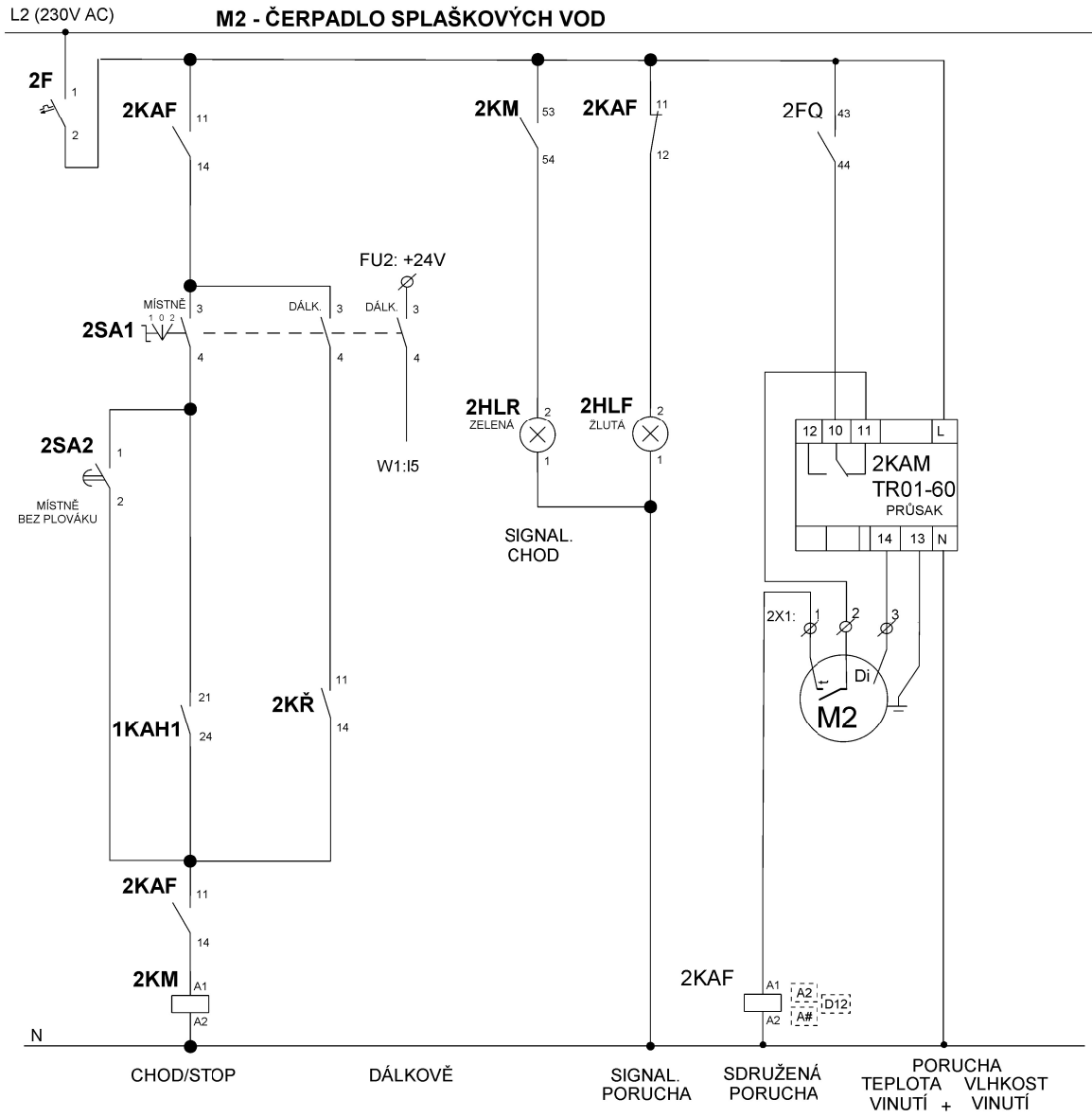

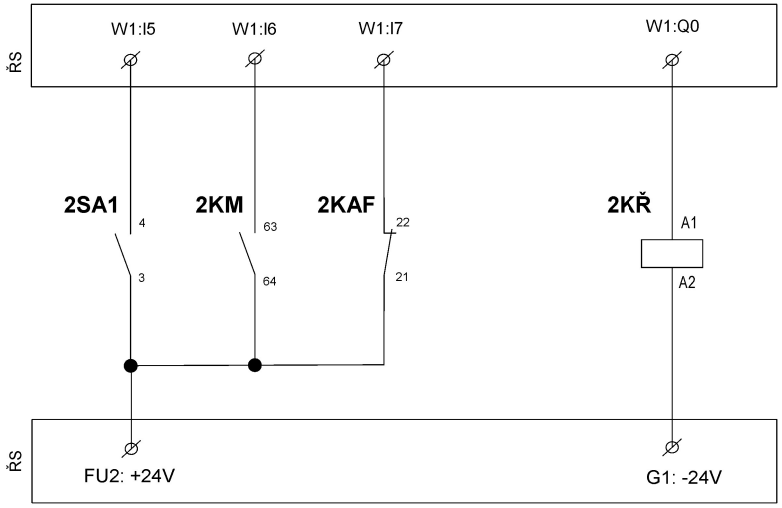

SIGNÁLY DO PC

CHOD

DÁLKOVĚ | SDRUŽENÁ PORUCHA | ZAP/VYP

KONEKO OSTRAVA	Veškerá práva jsou majetkem KONEKO OSTRAVA, a.s. Je zakázano jakékoliv neautorizované kopírování, úpravy, předávání třetím osobám a to i částí.	Zakázka čís.	3317/DPS-2019	Rev. Datum	11/2019	0	ROZVÁDĚČ RČS1	
		Název akce	RČS1 HNOJNÍK	Kreslil	PAVEL BĚŤÁK			
				Kontroloval	Ing.MELICHÁREK		Číslo výkresu: D.2.2.2.b.3	Listů: 11
	Datum: 11/2019	Verze: 0	Objekt: PS02 - Čerpací stanice ČS1	HIP			Uloženo:	List: 7

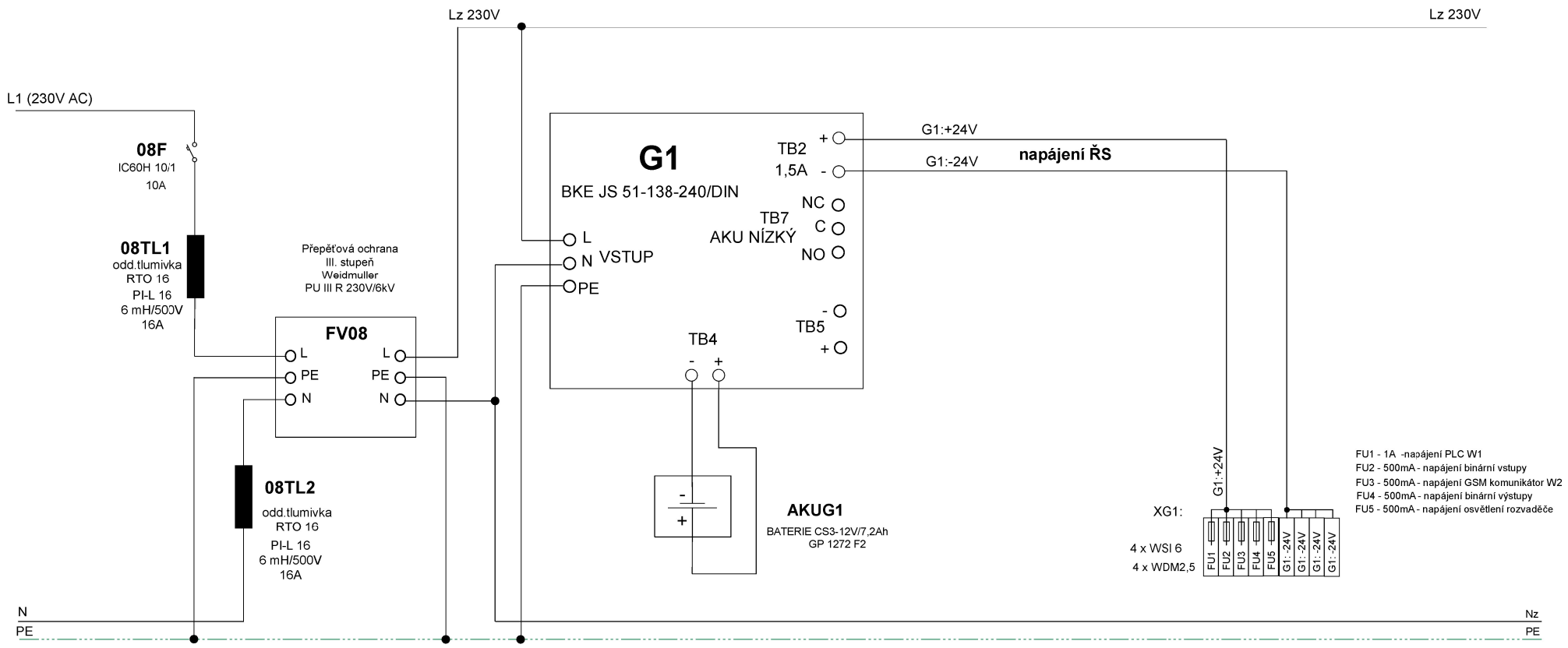

KONEKO OSTRAVA	Veškerá práva jsou majetkem KONEKO OSTRAVA s.r.o. Je zakázano jakékoliv neautorizované kopírování, úpravy, předávání třetím osobám a to i částí.	Zakázka čís.	3317/DPS-2019	Rev.	Datum	11/2019	0	ROZVÁDĚČ RČS1
		Název akce	RČS1 HNOJNÍK	Kreslil		PAVEL BĚŤÁK		
				Kontroloval		Ing.MELICHÁREK		Číslo výkresu: D.2.2.2.b.3 Listů: 11
	Datum: 11/2019 Verze: 0	Objekt	PS02 - Čerpací stanice ČS1	HIP				Uloženo: List: 8

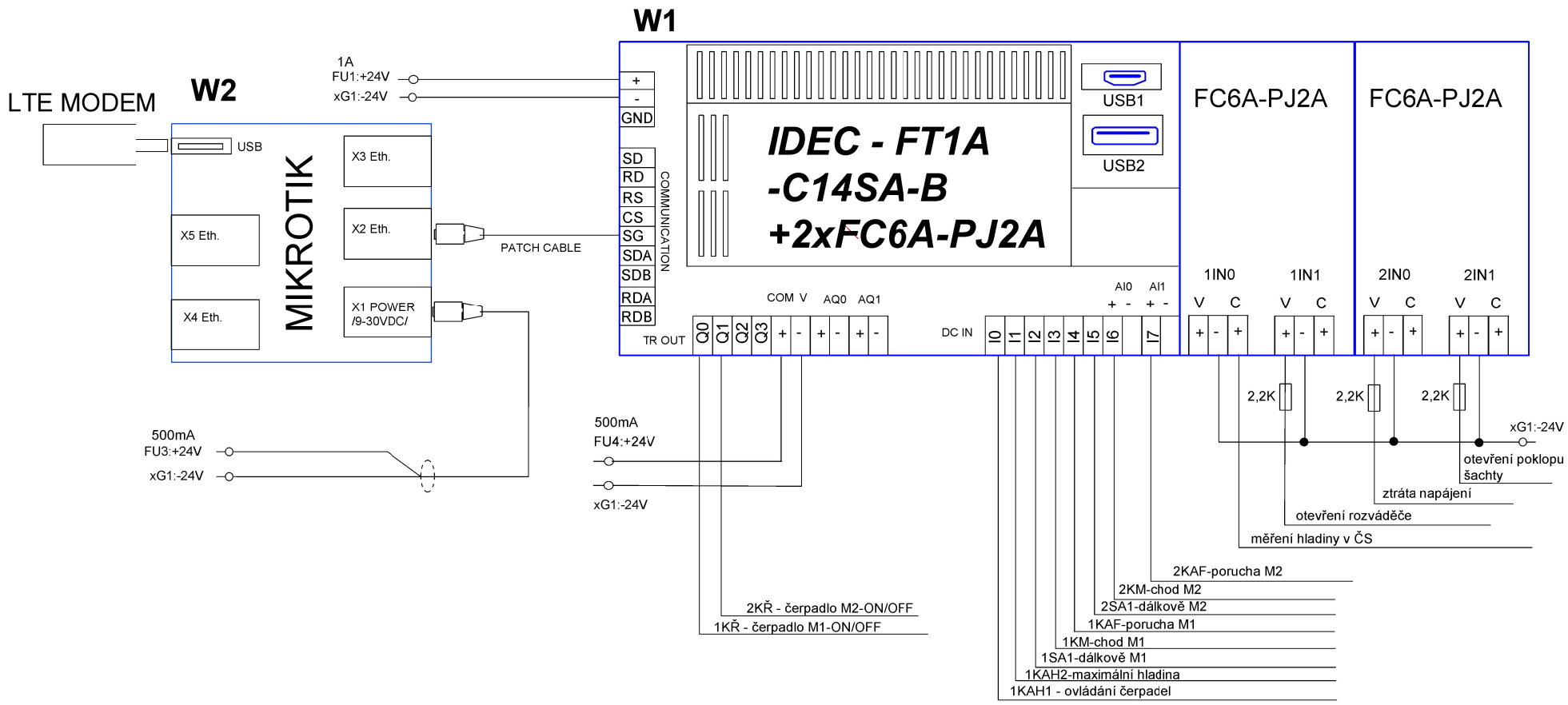

KONEKO OSTRAVA	Veškerá práva jsou majetkem KONEKO OSTRAVA s.r.o. Je zakázano jakékoliv neautorizované kopírování, úpravy, předávání třetím osobám a to i částí.	Zakázka čís.	3317/DPS-2019	Rev. Datum	11/2019	0	ROZVÁDĚČ RČS1
		Název akce	RČS1 HNOJNÍK	Kreslil	PAVEL BĚŤÁK		
	Datum: 11/2019 Verze: 0	Objekt	PS02 - Čerpací stanice ČS1	Kontroloval	Ing.MELICHÁREK		Číslo výkresu: D.2.2.2.b.3 Listů: 11
				HIP			Uloženo: List: 9

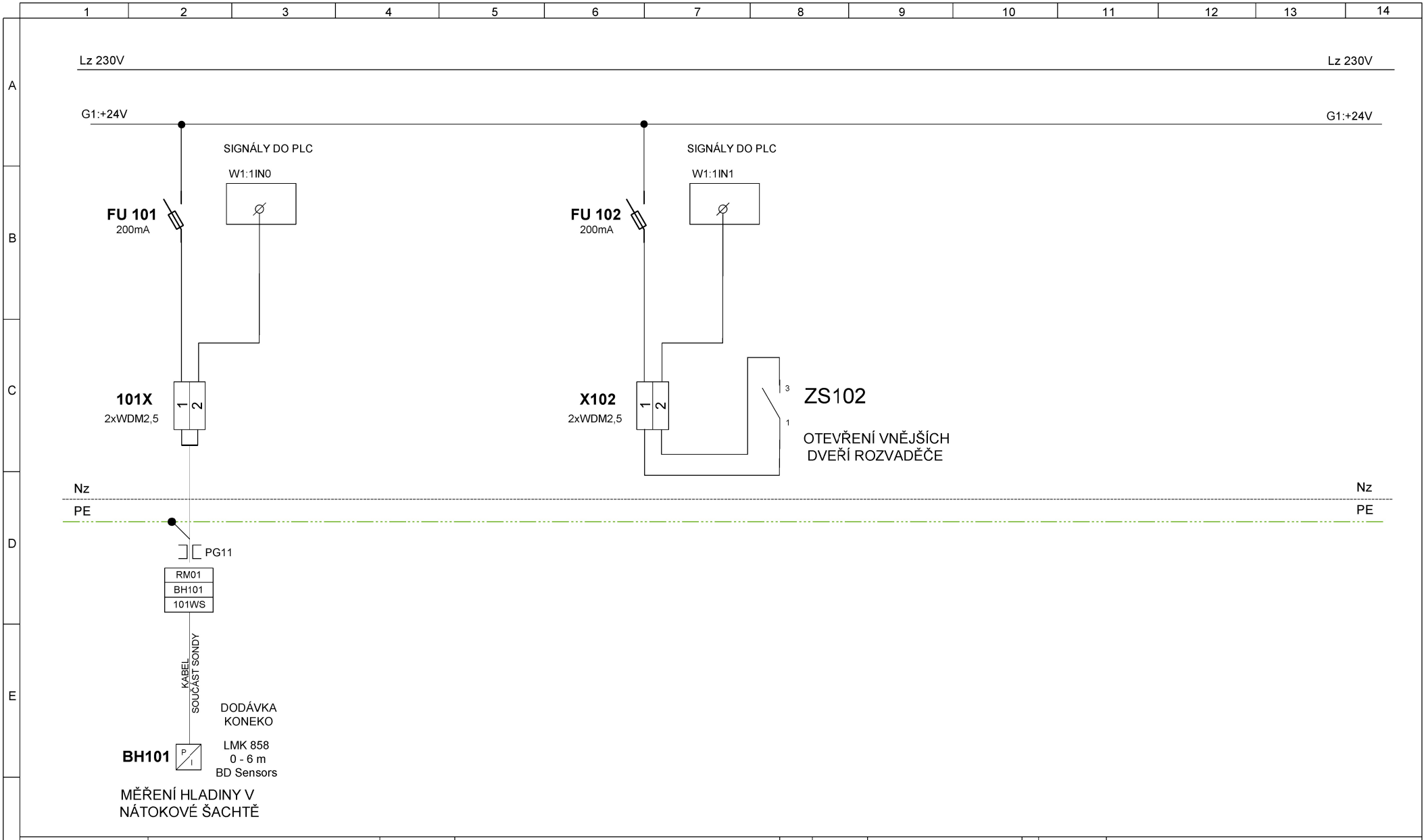

KONEKO OSTRAVA	Veškerá práva jsou majetkem KONEKO OSTRAVA s.r.o. Je zakázano jakékoliv neautorizované kopírování, úpravy, předávání třetím osobám a to i částí.	Zakázka čís.	3317/DPS-2019	Rev. Datum	11/2019	0	ROZVÁDĚČ RČS1
		Název akce	RČS1 HNOJNÍK	Kreslil	PAVEL BĚŤÁK		
				Kontroloval	Ing.MELICHÁREK		Číslo výkresu: D.2.2.2.b.3 Listů: 11
	Datum: 11/2019 Verze: 0	Objekt	PS02 - Čerpací stanice ČS1	HIP			Uloženo: List: 10

KONEKO OSTRAVA	Veškerá práva jsou majetkem KONEKO OSTRAVA a.s. Je zakázano jakékoliv neautorizované kopírování, úpravy, předávání třetím osobám a to i částí.	Zakázka čís.	3317/DPS-2019	Rev. Datum	11/2019	0	ROZVÁDĚČ RČS1
		Název akce	RČS1 HNOJNÍK	Kreslil	PAVEL BĚŤÁK		
				Kontroloval	Ing.MELICHÁREK		Číslo výkresu: D.2.2.2.b.3 Listů: 11
	Datum: 11/2019 Verze: 0	Objekt	PS02 - Čerpací stanice ČS1	HIP			Uloženo: List: 11